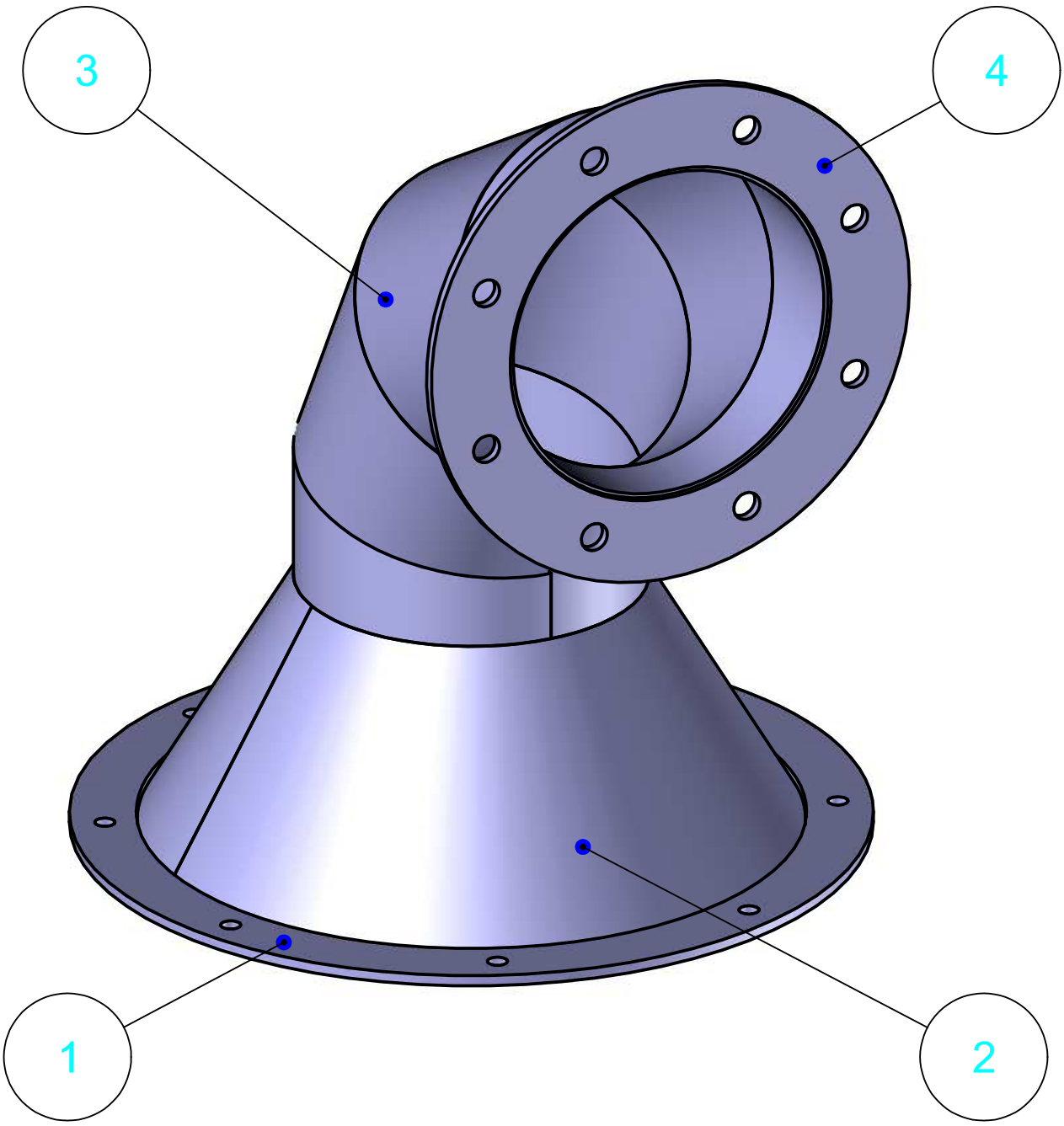

REPERE	NB.	DESIGNATION	MATIERE	OBSERVATIONS
4	1	Bride supérieure	S235	Ep. 5mm
3	1	Coude cylindrique	S235	Ep. 2mm
2	1	Tronc de cône	S235	Ep. 2mm
1	1	Bride inférieure	S235	Ep. 5mm

ÉCHELLE 1:1

RACCORD DU FILTRE
Nomenclature

AUTEUR R.DUHEM

DATE 10/06/2013

TopSolid

LYCEE SENEZ

Région Nord
Académie de Lille

A4

DT 1/3

00

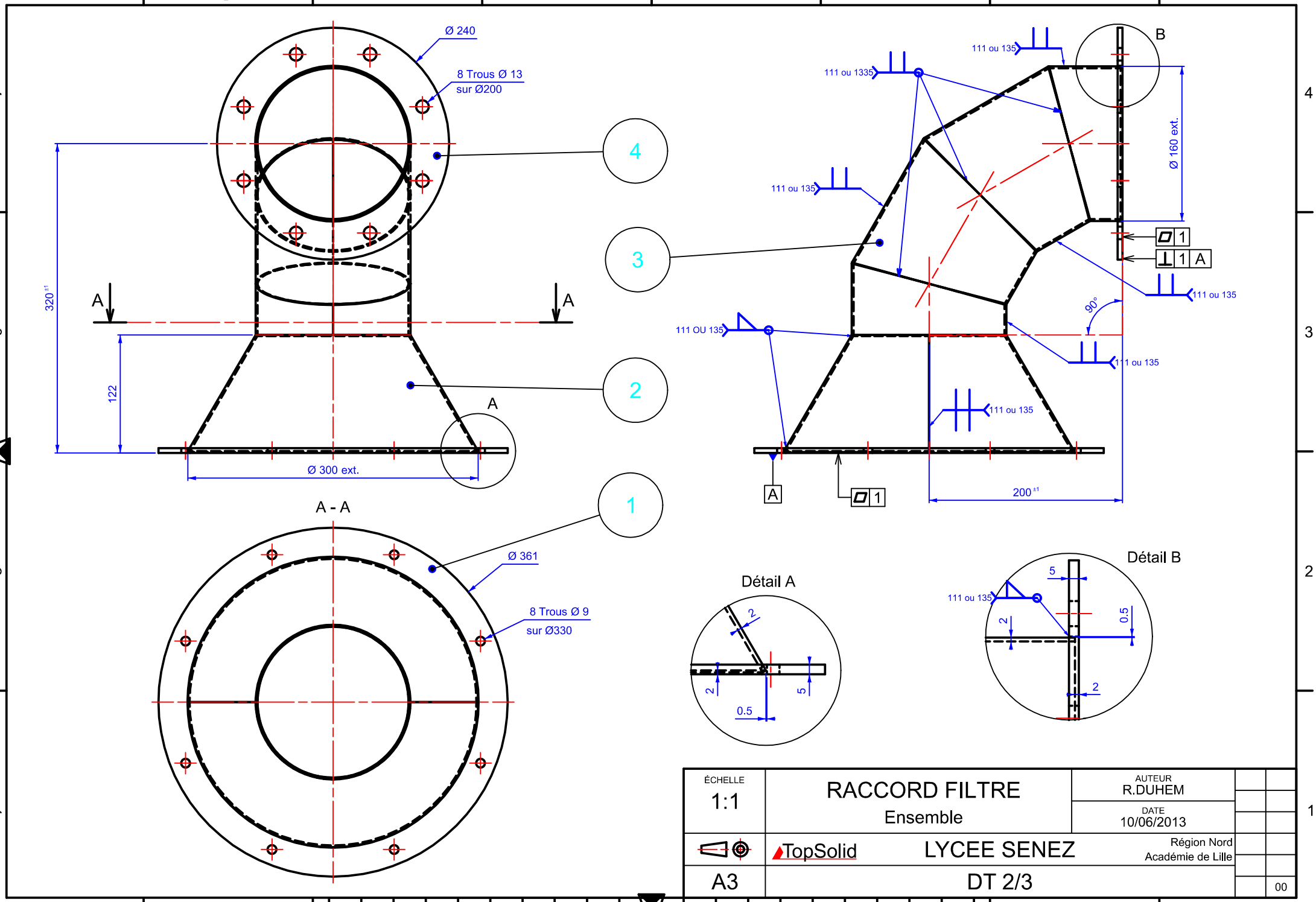
Ø 240
8 Trous Ø 13
sur Ø200
320 ±1
122
A
A
Ø 300 ext.
A
4
3
2
1
A - A
Ø 361
8 Trous Ø 9
sur Ø330
111 ou 135
111 ou 1335
111 ou 135
111 OU 135
111 ou 135
111 ou 135
111 ou 135
B
Ø 160 ext.
1
1 A
90°
A
1
200 ±1
Détail A
2
2
5
0.5
Détail B
5
111 ou 135
2
0.5
2
ÉCHELLE
1:1
RACCORD FILTRE
Ensemble
AUTEUR
R.DUHEM
DATE
10/06/2013
TopSolid
LYCEE SENEZ
Région Nord
Académie de Lille
A3
DT 2/3
00

Développement demi-tronc de cône Rep.2

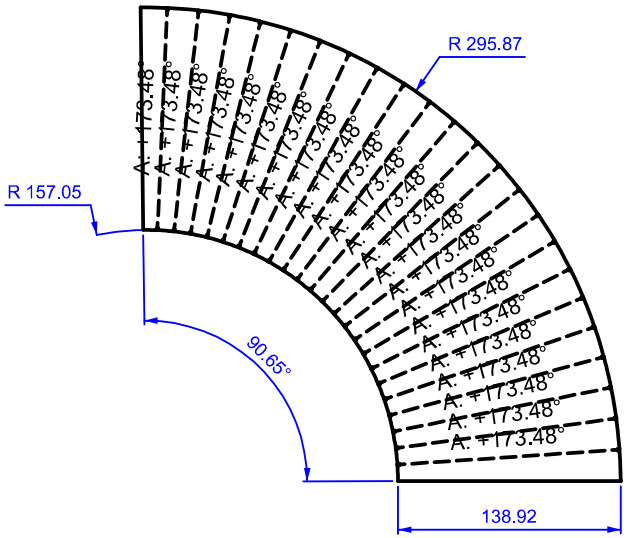

Définition de la bride Rep.4

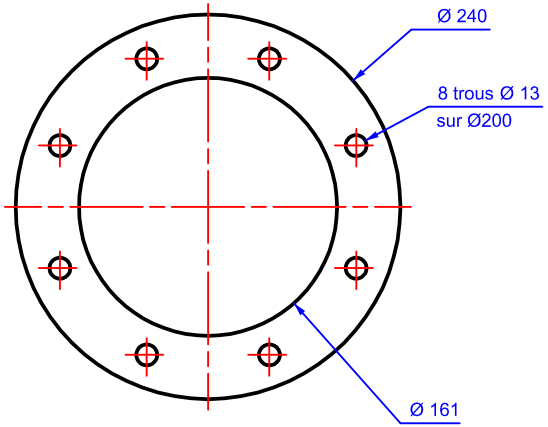

Développement d'un élément du coude Rep.3

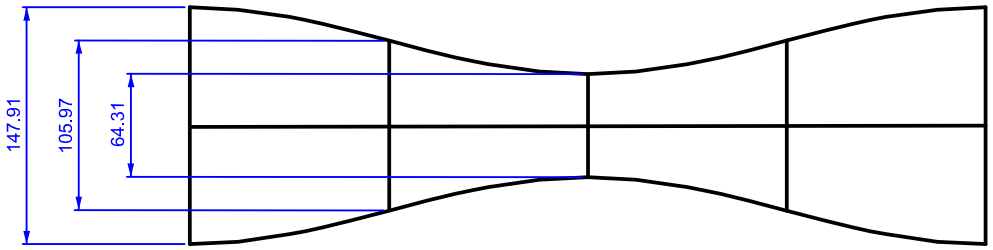

Définition de la bride Rep.1

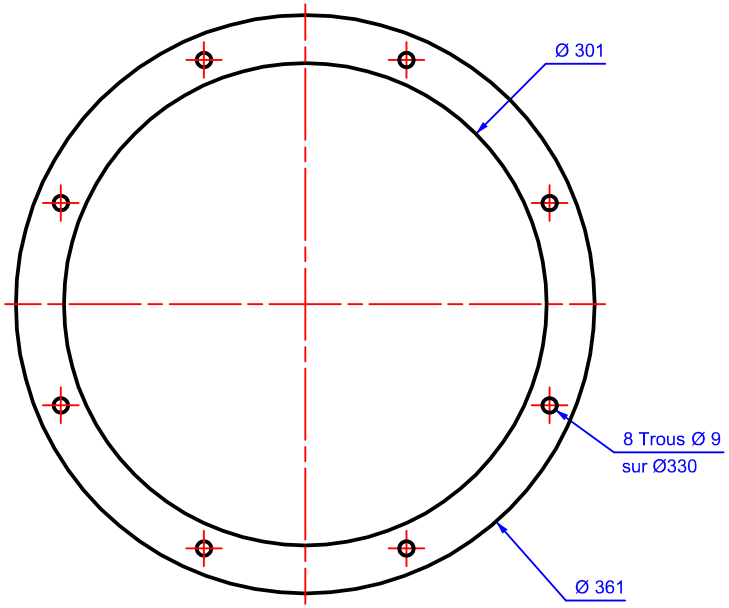

Développement d'un demi-élément du coude Rep.3

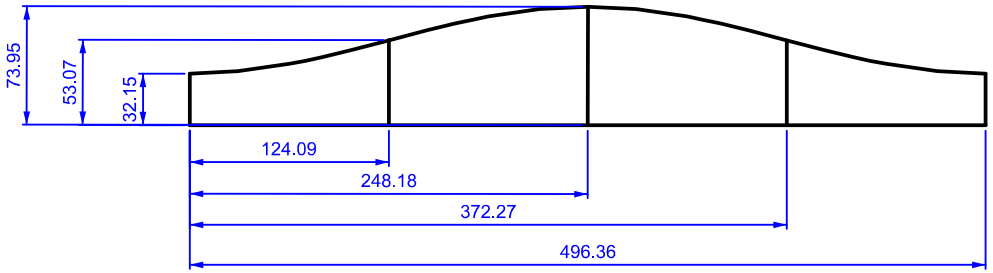

ÉCHELLE 1:1	RACCORD FILTRE Développements - Définitions	AUTEUR R.DUHEM DATE 12/06/2013	
	TopSolid LYCEE SENEZ	Région Nord Académie de Lille	
A3	DT 3/3		00

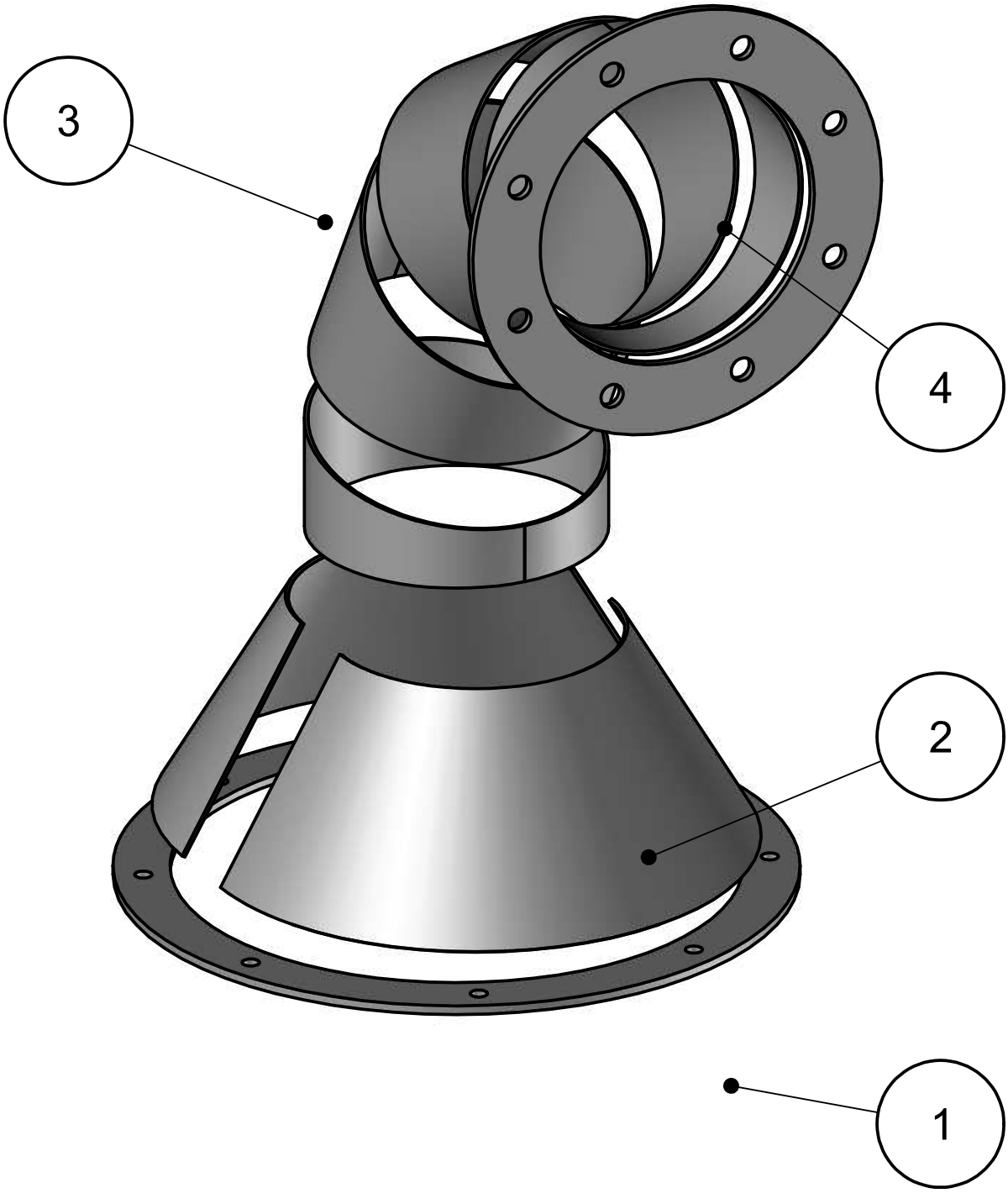

ÉCHELLE 1:1	RACCORD FILTRE	AUTEUR R.DUHEM DATE 12/06/2013	
	TopSolid LYCEE SENEZ	Région Nord Académie de Lille	
A4	ECLATE		00