Membres de la commission de pré-validation:

Pré-validé ☐ Non validé ☐

Observations :

Membres de la commission de validation:

Accepté ☐ Refusé ☐

Observations :

IEN STI **M.ROSIAU Denis**	Date :	Signature :

Région académique
HAUTS-DE-FRANCE

MINISTÈRE DE L'ÉDUCATION NATIONALE ET DE LA JEUNESSE

CAP RICS Session : 2022 Epreuve EP2

☐ **Option Chaudronnerie (Unité U2C)** ☒ **Option Soudage (Unité U2S)**

Configuration, réalisation et contrôle d'un ouvrage chaudronné / soudé

Coefficient 12 +1 (PSE)

Etablissement de formation :

LP HENRI SENEZ – Hénin Beaumont -

Intitulé du projet :

TOTEM RCL et ville HENIN

Origine du projet:

☒ Industrie
☐ Etablissement

Nombre de candidats (mini 2) :

2

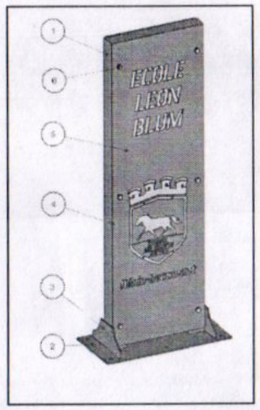

Enseignant (s) en responsabilité (s) du projet:					
F.Fernandez	☐ Réalisation ☒ Construction	A.Blanquart	☒ Réalisation ☐ Construction	S.Thuillier	☒ Réalisation ☐ Construction

Estimation du budget : 0€	...0.....€ TTC

DDFPT de l'établissement : **L.Desgardin**	Date : 19/11/2021	Signature :
Gestionnaire: **T.Ledaine**	Date : 19/11/2021	Signature :
Chef d'établissement: **M.Telliez**	Date : 22/11/2021	Signature :

Documents à fournir à la commission de pré-validation :

		A cocher
• Descriptif technique du projet (Obligatoire)	Folio .../...	X
• Plans d'ensemble et/ou définition (Obligatoire)	Folio .../...	X
• Calendrier prévisionnel du projet (Obligatoire)	Folio .../...	X
• Plan initial du projet	Folio .../...	X
• Autres documents (Organisation,...)	Folio .../...	X

Documents ressources fournis aux candidats (facultatif aux commissions) :

• 3D numérique du projet	
• Plan d'ensemble	X
• Plans de définition	X
• Extraits de normes	X
• Documents liés aux procédures de sécurité et au respect de l'environnement	X
• Descriptifs des moyens de contrôle et de réalisation	X
• Documents techniques numérisés (Dmos, Matières,…)	X

Moyens numériques utilisés :	A cocher
• Logiciel CAO/DAO	
Topsolid	X
Solidworks	
Autre :……	
• Logiciel Logitrace	
• Logiciel de programmation FAO	
Alinéa	
Topsolid	
Profirst	
Autre :……	
• Matériel informatique :	
Poste informatique	X
Tablette	
Autre :……	

Compétences mobilisées non évaluées (Obligatoire):

C1 : Identifier décoder et interpréter les données de définition d'un ouvrage ou d'un élément	X
C2 : Préparer la fabrication de tout ou partie d'un ouvrage ou d'un élément	X

Compétences à évaluer (Obligatoire):

C3 : Configurer et régler les postes de travail	X
C4 : Réaliser un ou plusieurs éléments d'un ouvrage	X
C5 : Assembler les éléments de tout ou partie d'un ouvrage	X
C6 : Contrôler la réalisation	X
C7 : respecter les procédures relatives à la sécurité et au respect de l'environnement	X
C8 : Communiquer sur son activité	X

Objectifs à atteindre et tâches à réaliser par le candidat

Candidat 1 : Nom : HAY Prénom : Guillyam	Soudage des Rep 1.1, 1.2, 1.3, 2 et 3 -Utilisation des outils numériques pour la connaissance du projet -Décryptage des données techniques -Préparation des postes de travail -Contrôler les repères à assembler en renseignant la fiche contrôle - Positionner et pointer les différents repères - Souder les repères 1.1,1.2,1.3,2,3 à l'aide des DMOS concernés -Manutentionner le sous ensemble en fonction de la norme AFNOR NFX 35-109 (ISO 11228-1:2003). -Réaliser éprouvette de soudage en vue d'une préqualification
Candidat 2 : Nom : LOISON Prénom : Enzo	Soudage des Rep 1.1, 1.2, 1.3, 2 et 3 -Utilisation des outils numériques pour la connaissance du projet -Décryptage des données techniques -Préparation des postes de travail -Contrôler les repères à assembler en renseignant la fiche contrôle - Positionner et pointer les différents repères - Souder les repères 1.1,1.2,1.3,2,3 à l'aide des DMOS concernés -Manutentionner le sous ensemble en fonction de la norme AFNOR NFX 35-109 (ISO 11228-1:2003). -Réaliser éprouvette de soudage en vue d'une préqualification
Candidat 3 : Nom : Prénom :	Réalisation des Rep ……
Candidat 4 : Nom : Prénom :	Réalisation des Rep ……

Mise en situation

Les totems seront mise en place sur les différents terrains du centre d'entraînement du Racing Club de LENS à la Gaillette afin de redonner une identification des racines du club.

Les totems de la ville d'Hénin Beaumont seront installés devant les écoles primaires et permettront une localisation des écoles rapide et personnalisée

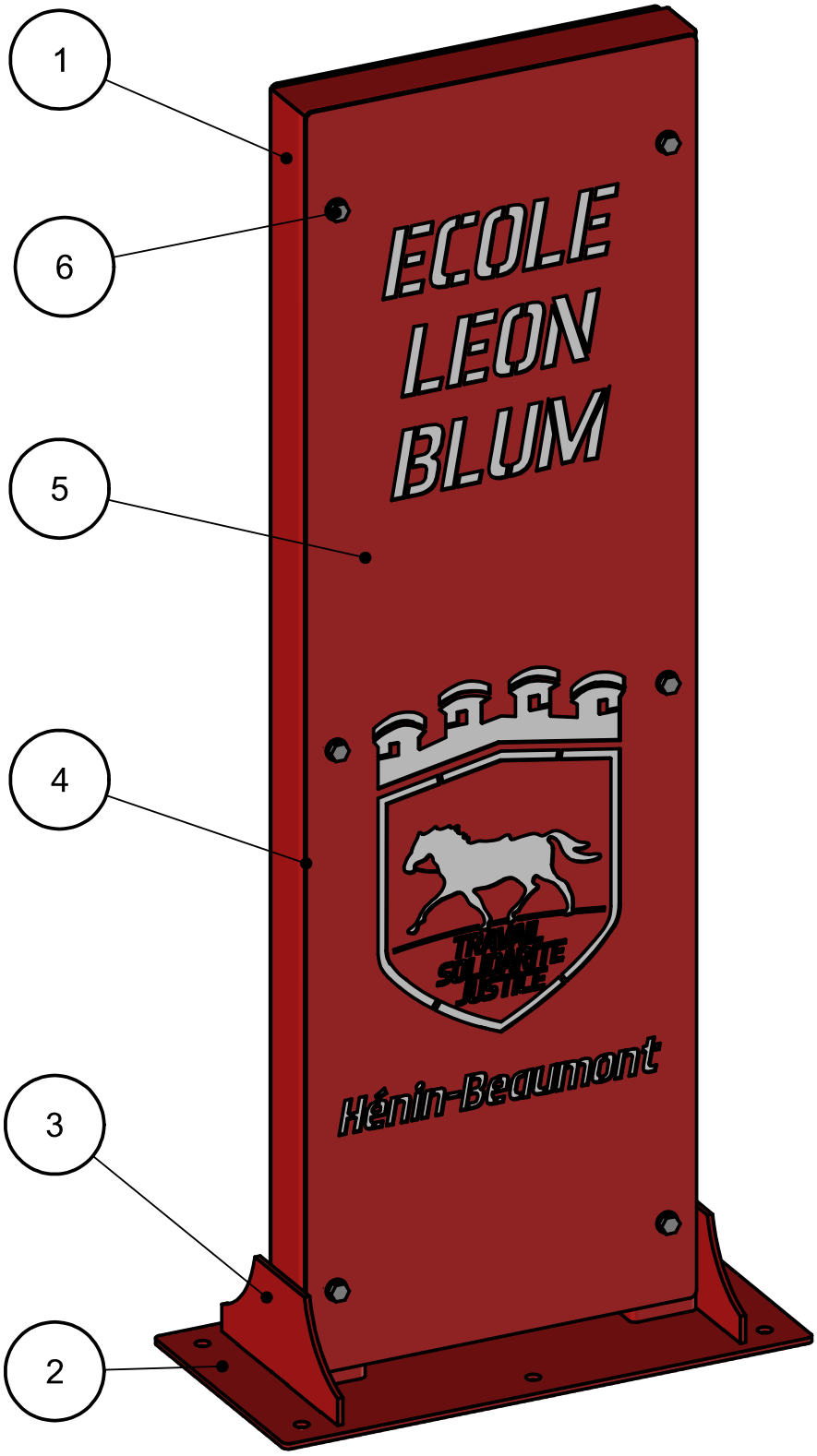

REPERE	NB.	DESIGNATION	MATIERE	OBSERVATIONS
6	12	Boulon M16 + Rondelle	S235	(voir catalogue)
5	2	Panneau Signalétique	S235	Ep. 3mm
4	2	Panneau Arrière	S235	Ep. 1.5mm
3	2	Renfort	S235	Ep. 8mm
2	1	Semelle	S235	Ep. 8mm
1	1	Châssis (2 Montants + 1 Traverse)	S235	-

ÉCHELLE 0.15	TOTEM ECOLE PRIMAIRE Nomenclature	AUTEUR R.DUHEM DATE 15/01/2020	
TopSolid	LYCEE SENEZ	Région Hauts-de-France Académie de Lille	
A3	DT 1/8		00

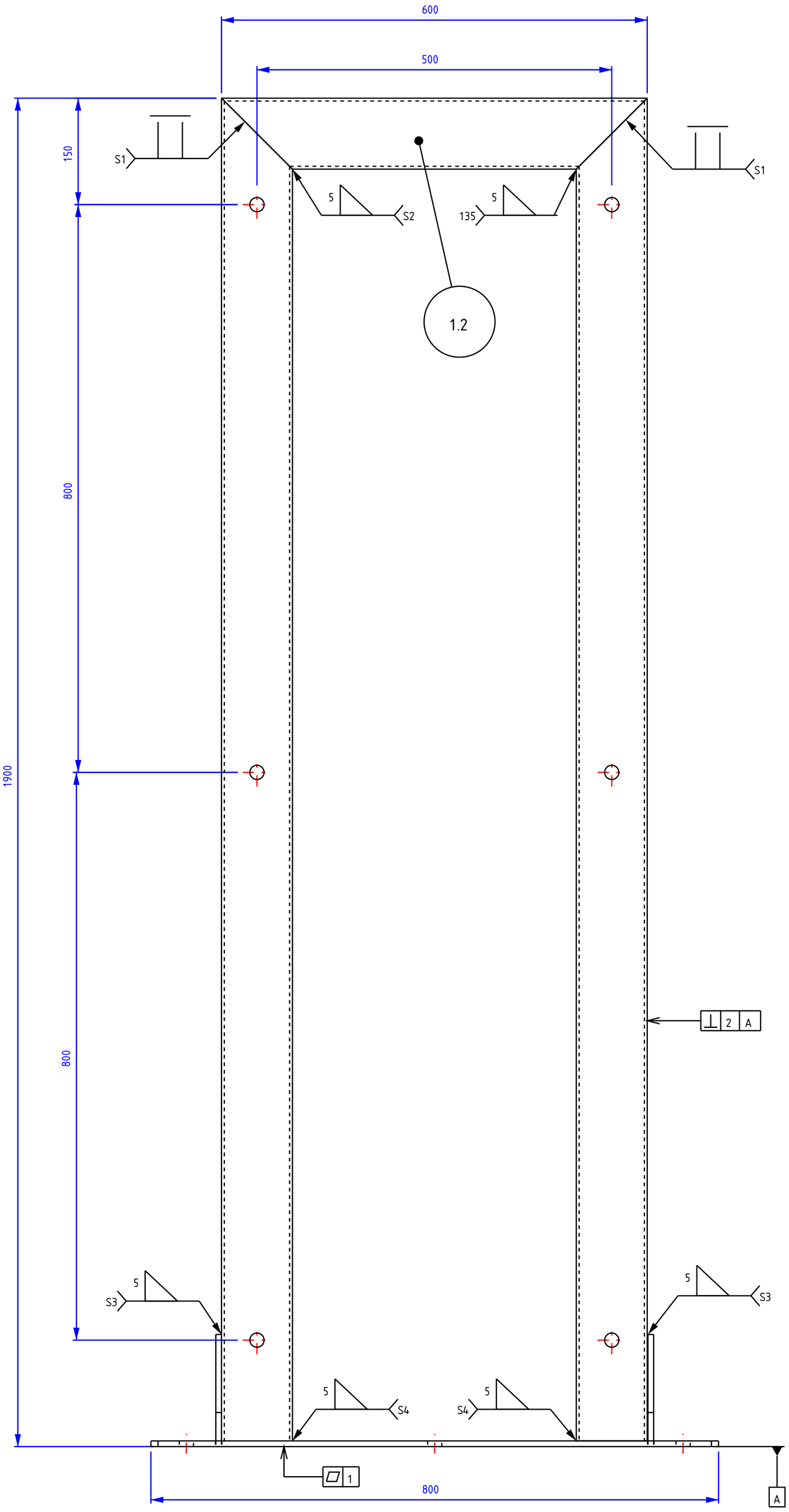

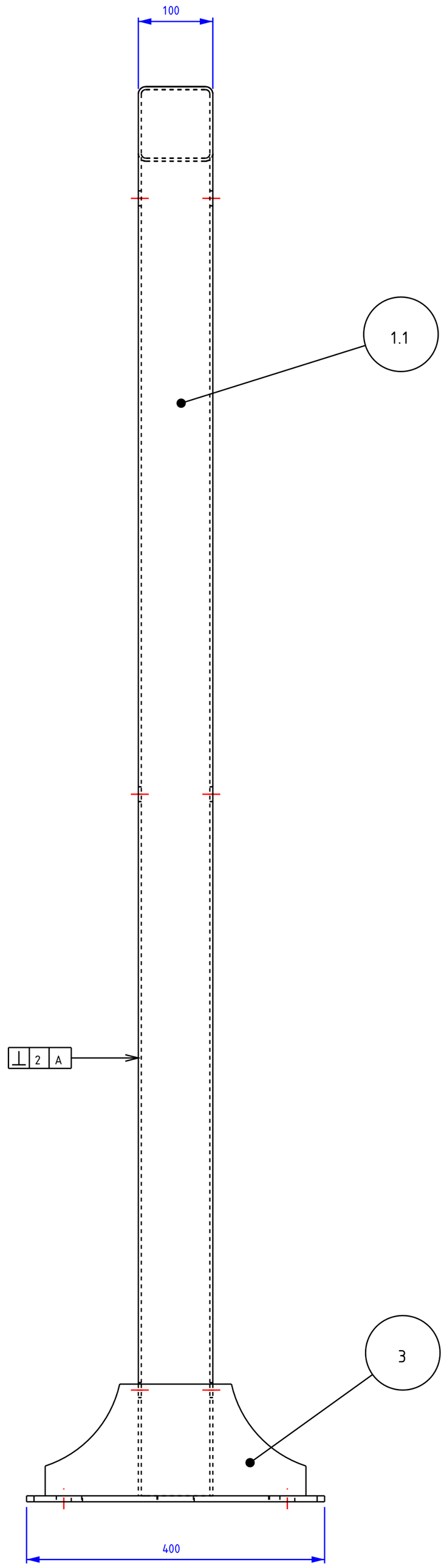

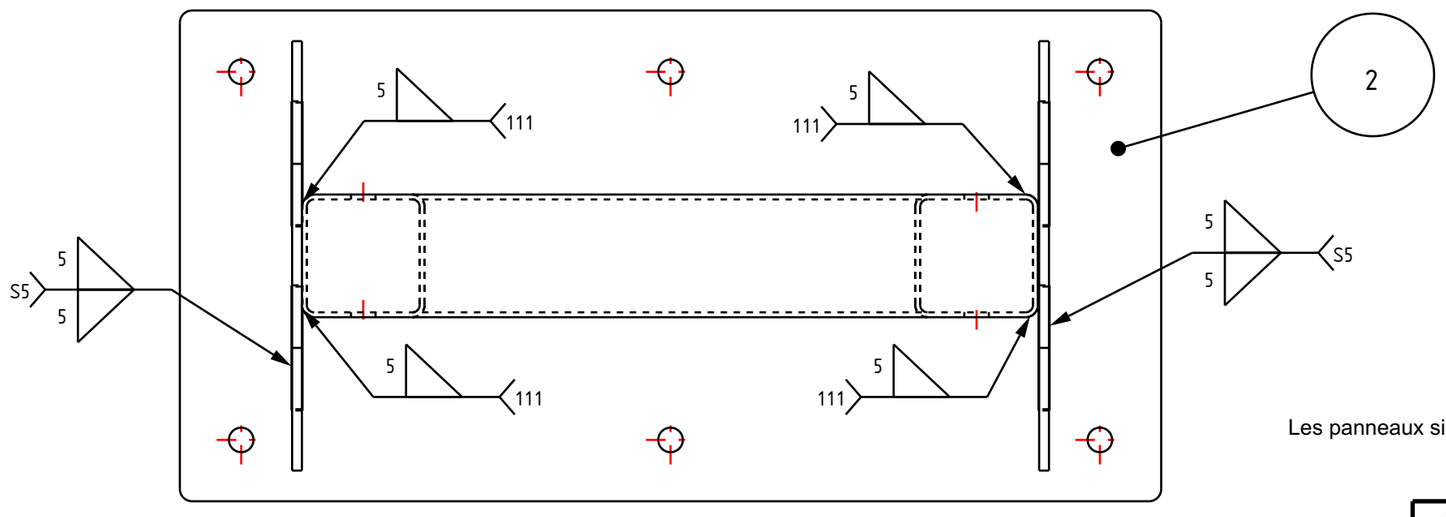

Les panneaux signalétiques et les panneaux arrières ne sont pas représentés

ÉCHELLE 0 .2	TOTEM ECOLE PRIMAIRE Plan d'ensemble	AUTEUR R.DUHEM DATE 15/01/2020	
	TopSolid LYCEE SENEZ	Région Hauts de France Académie de Lille	
A2	DT 2/8		00

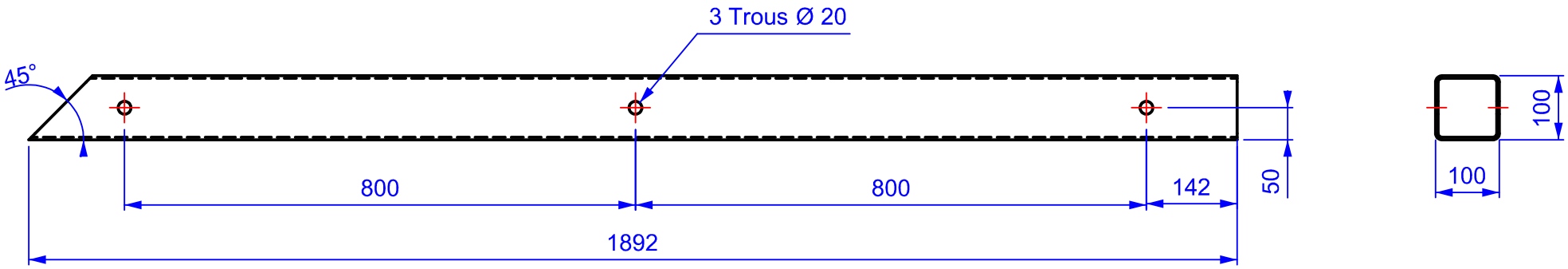

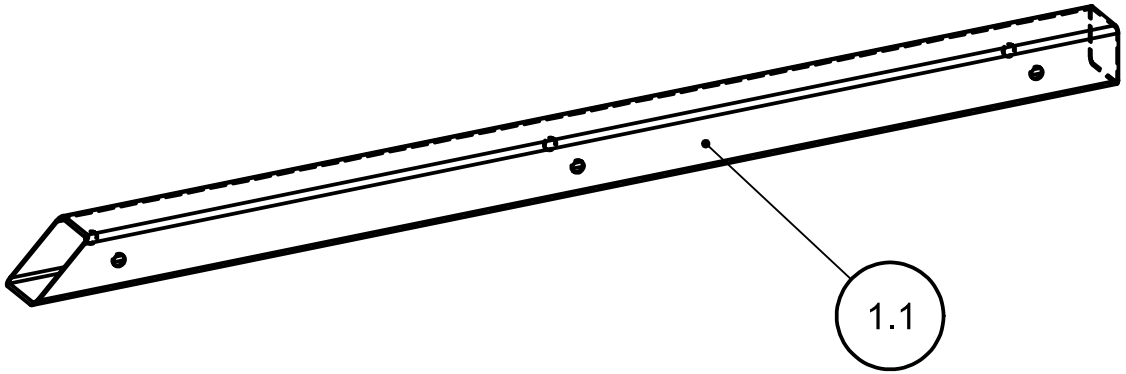

Les trous seront découpés après assemblage du châssis.

ÉCHELLE 1:1	TOTEM ECOLE PRIMAIRE Montant Rep. 1.1	AUTEUR R.DUHEM DATE 20/06/2019	
	TopSolid LYCEE SENEZ	Région Hauts-de-France Académie de Lille	
A3	DT3/8		00

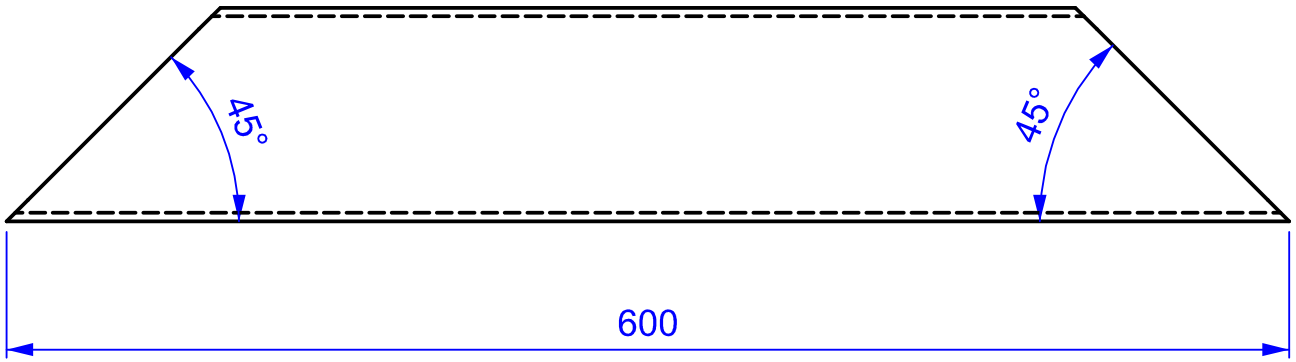

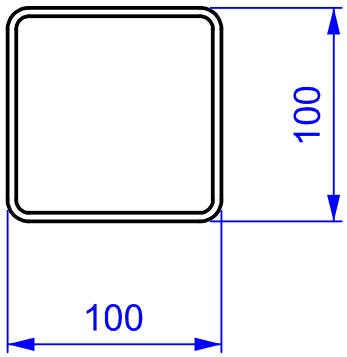

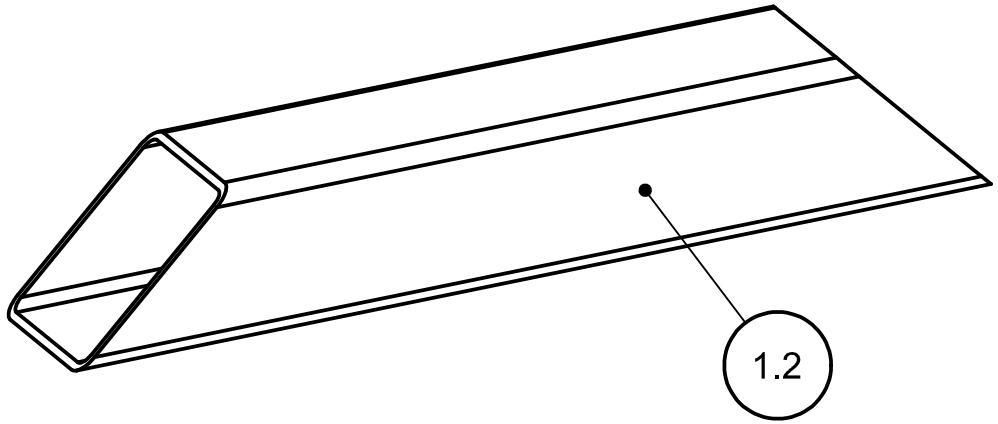

ÉCHELLE 1:1	TOTEM ECOLE PRIMAIRE Traverse Rep. 1.2	AUTEUR R.DUHEM DATE 20/06/2019	
	TopSolid LYCEE SENEZ	Région Hauts-de-France Académie de Lille	
A3	DT4/8		00

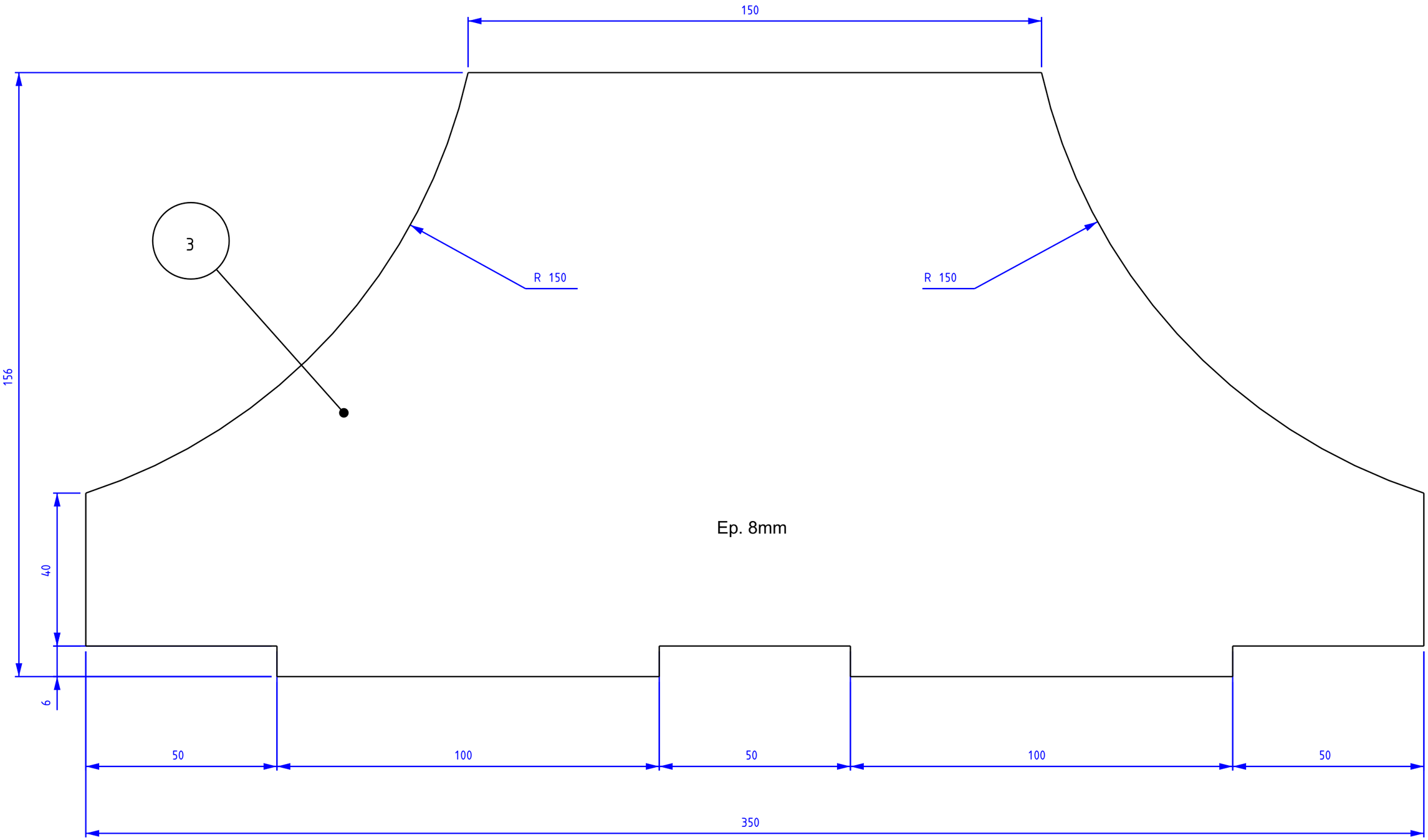

ÉCHELLE 1:1	TOTEM ECOLE PRIMAIRE Renfort Rep.3	AUTEUR R.DUHEM DATE 20/12/2019	
	TopSolid LYCEE SENEZ	Région Hauts-de-France Académie de Lille	
A3	DT 5/8		00

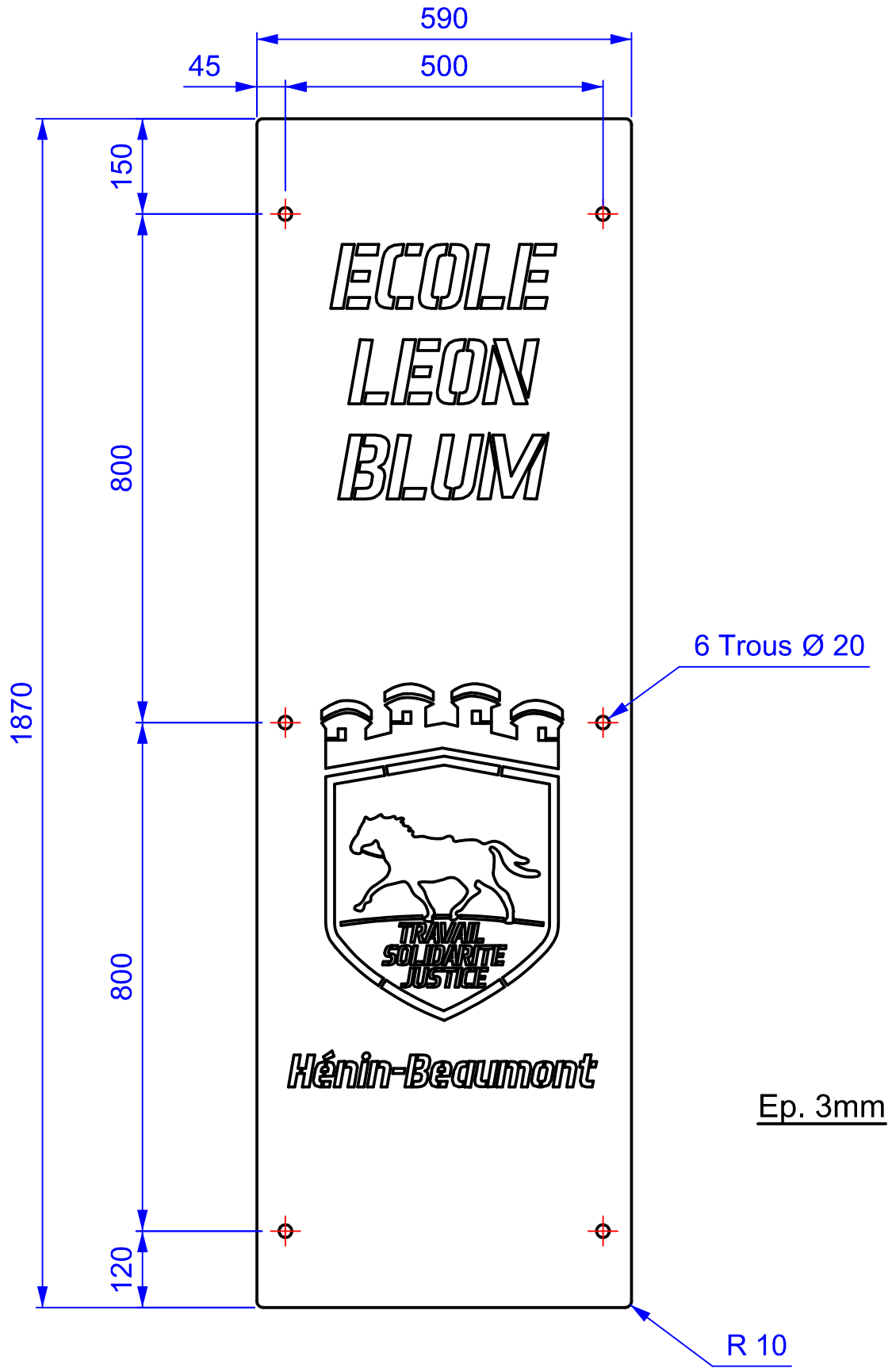

ÉCHELLE 0.15	TOTEM ECOLE PRIMAIRE Panneau signalétique Rep. 5	AUTEUR R.DUHEM DATE 20/06/2019	
	TopSolid LYCEE SENEZ	Région Hauts-de-France Académie de Lille	
A3	DT6/8		00

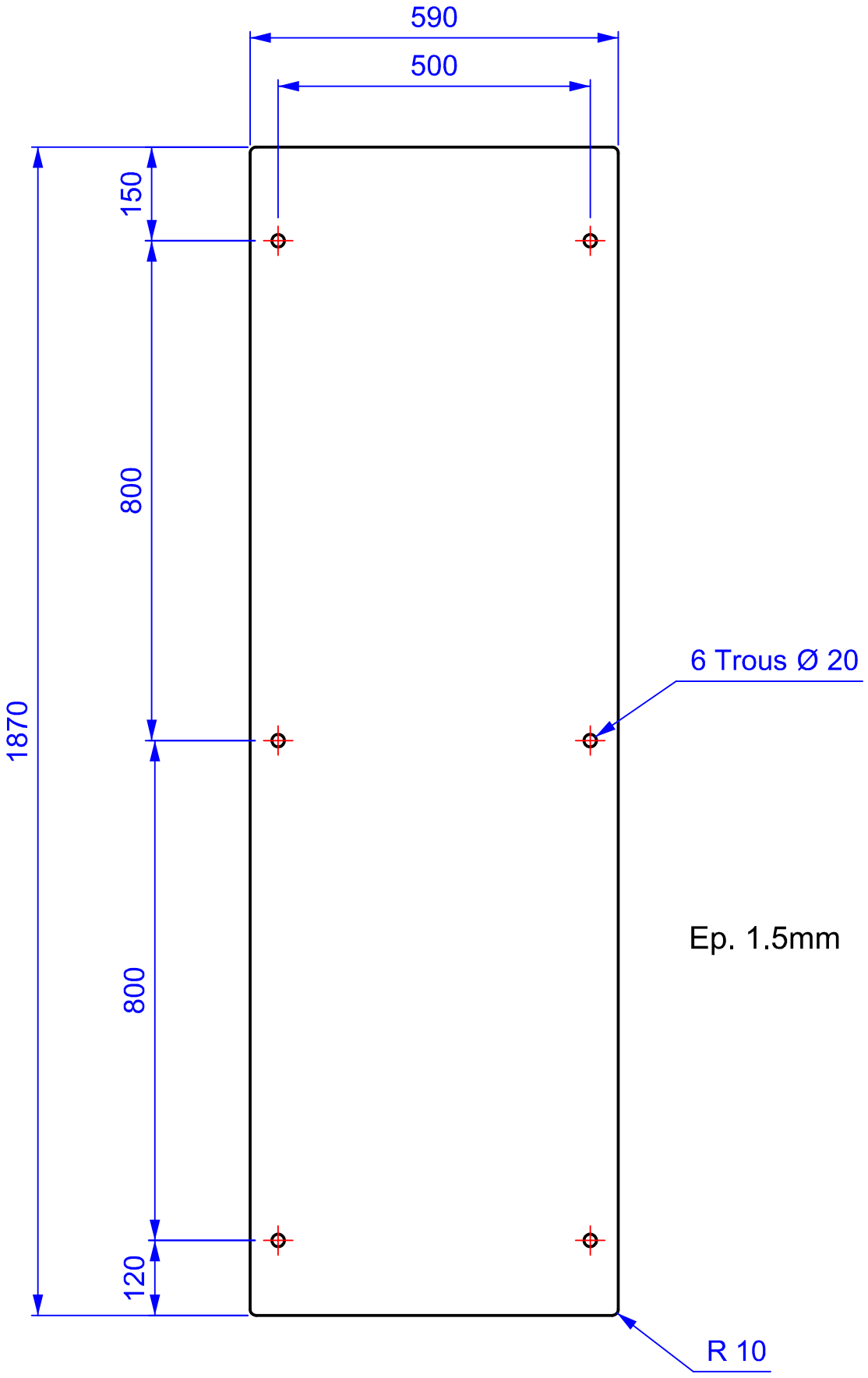

ÉCHELLE 0.15	TOTEM ECOLE PRIMAIRE Panneau arrière Rep.5	AUTEUR R.DUHEM DATE 20/06/2019	
	TopSolid LYCEE SENEZ	Région Hauts-de-France Académie de Lille	
A3	DT 7/8		00

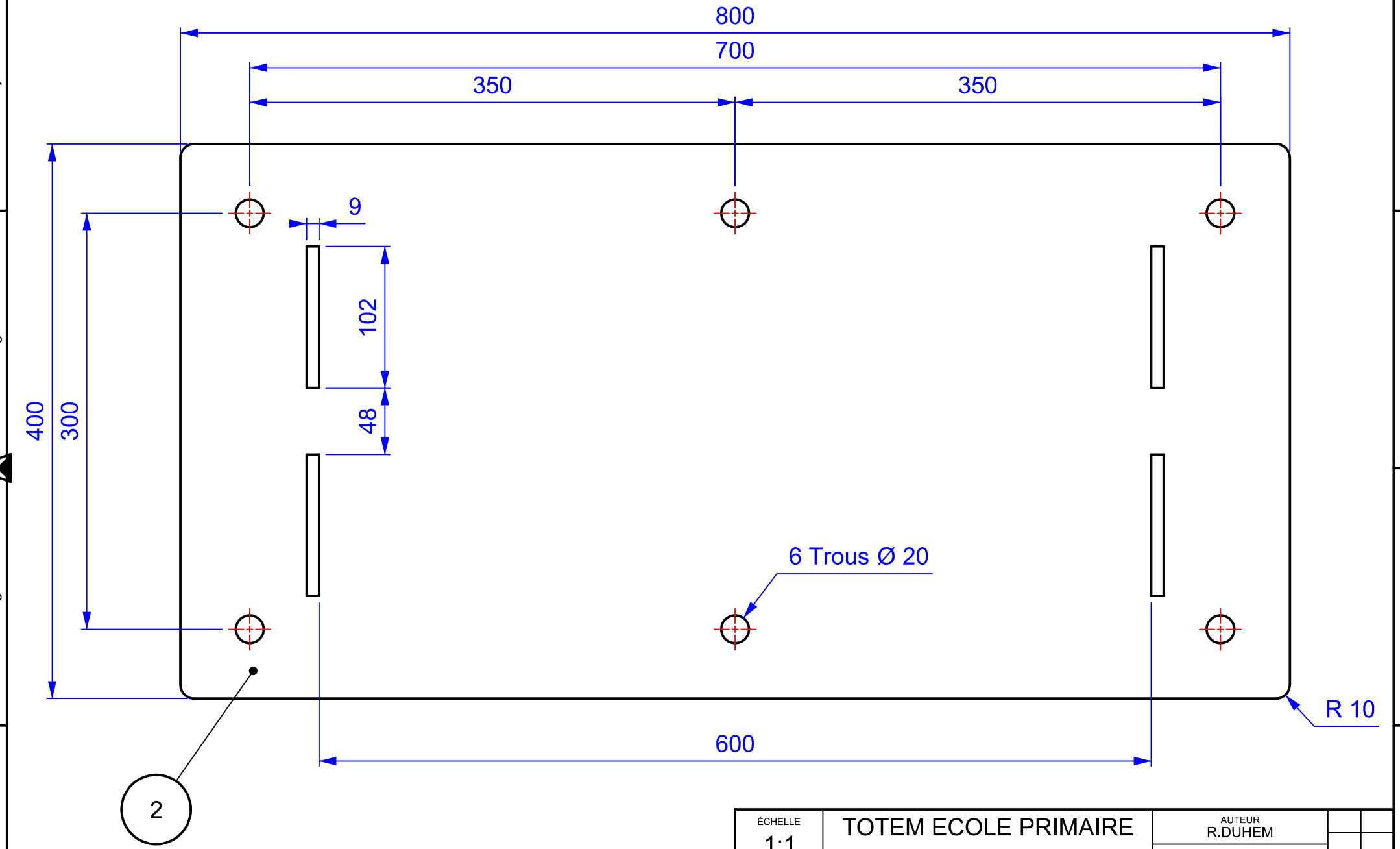

ÉCHELLE 1:1	TOTEM ECOLE PRIMAIRE Semelle Rep.2	AUTEUR R.DUHEM DATE 20/12/2019	
	TopSolid LYCEE SENEZ	Région Hauts-de-France Académie de Lille	
A3	DT 8/8		00

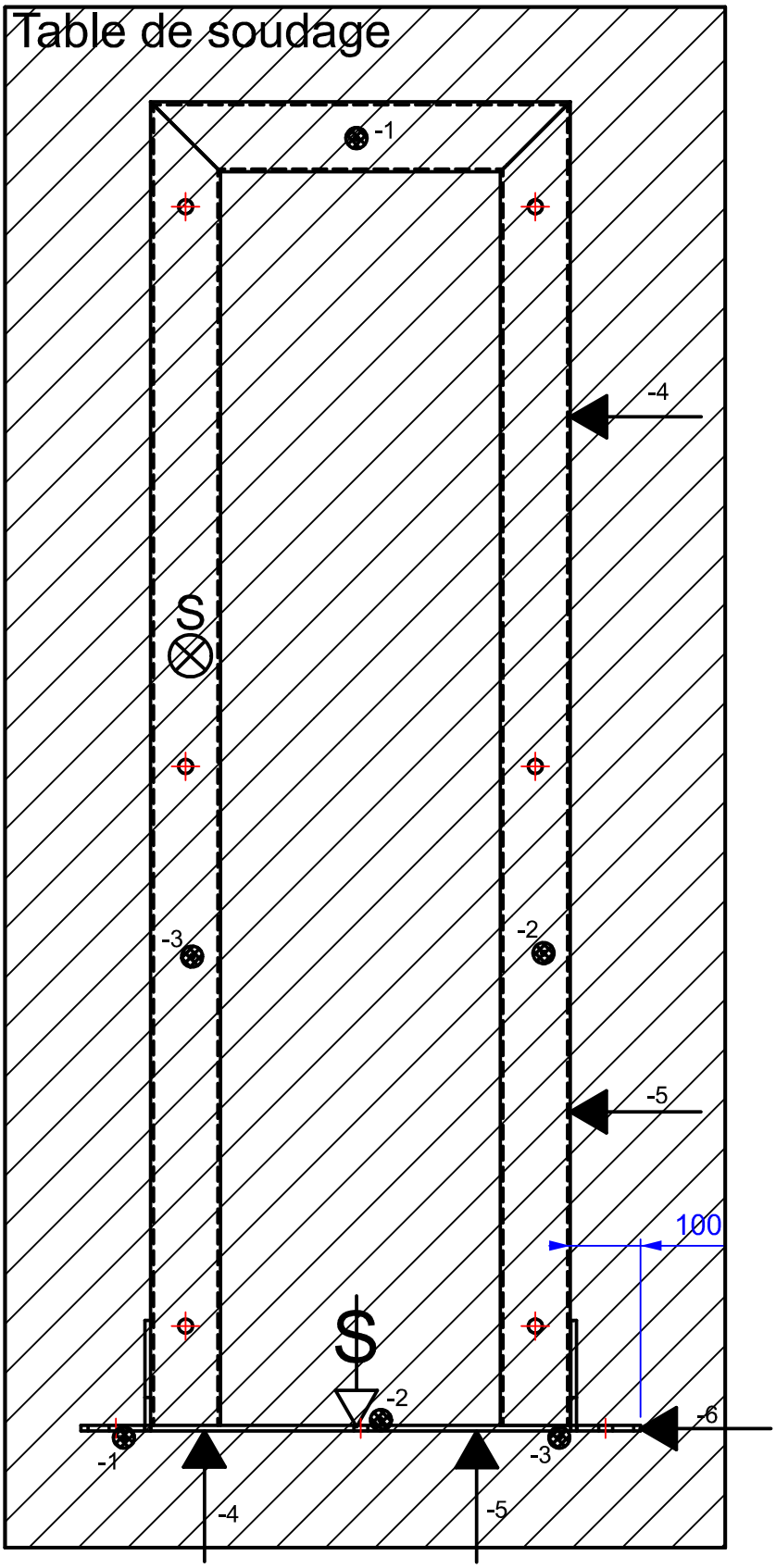

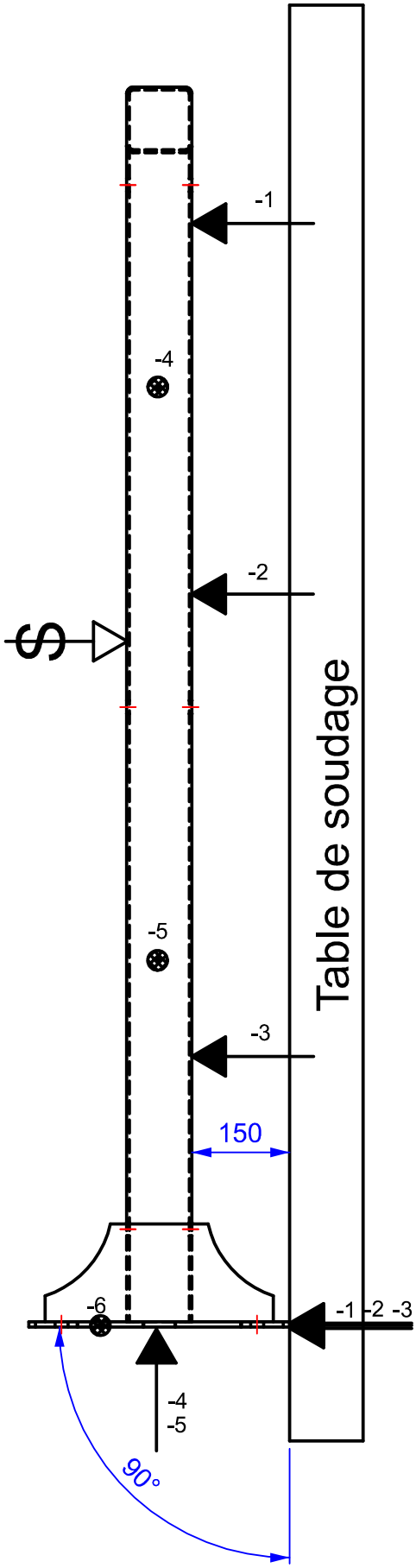

Serrage

Butée

Appui

ÉCHELLE 0.2	TOTEM ECOLE PRIMAIRE Gabarit d'assemblage ensemble	AUTEUR R.DUHEM DATE 20/06/2019	
	TopSolid LYCEE SENEZ	Région Hauts-de-France Académie de Lille	
A2			00

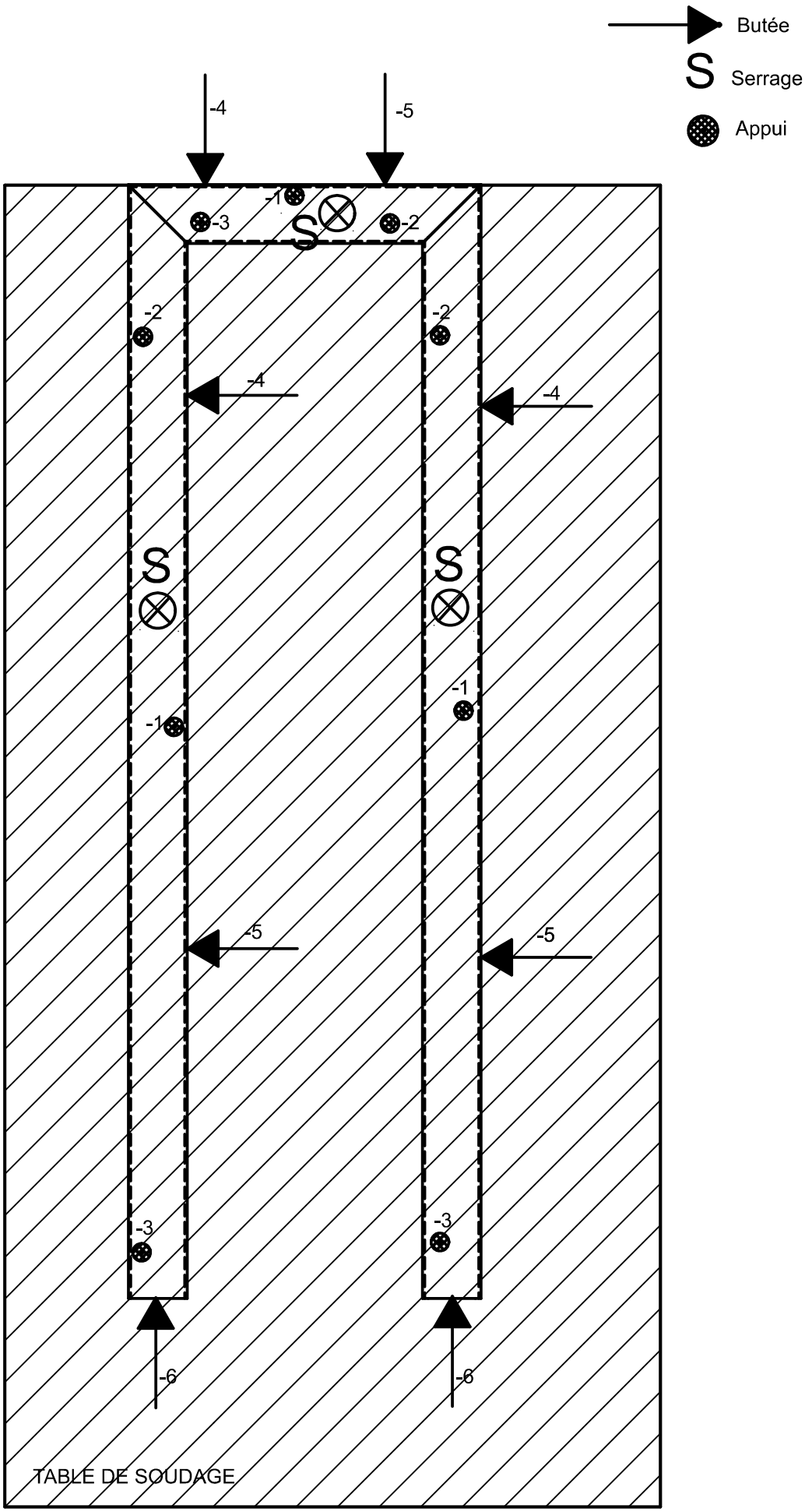

ÉCHELLE 0.2	TOTEM ECOLE PRIMAIRE Plan du Gabarit d'assemblage Châssis	AUTEUR R.DUHEM DATE 20/06/2019	
	TopSolid LYCEE SENEZ	Région Hauts-de-France Académie de Lille	
A2			00

Calendrier scolaire 2021-2022 - Semestre N°2

www.vacances-scolaires-education.fr

ZONE B

Académies d'Aix-Marseille, Amiens, Caen, Lille, Nancy-Metz, Nantes, Nice, Orléans-Tours, Reims, Rennes, Rouen, Strasbourg

MARS 2022		AVRIL 2022		MAI 2022		JUIN 2022		JUILLET 2022		AOÛT 2022	
MAR	1	VEN	1	DIM	1	MER	1	VEN	1	LUN	1
MER	2	SAM	2	LUN	2	JEU	2	SAM	2	MAR	2
JEU	3	DIM	3	MAR	3	VEN	3	DIM	3	MER	3
VEN	4	LUN	4	MER	4	SAM		LUN	4	JEU	4
SAM	5	MAR	5	JEU	5	DIM	5	MAR	5	VEN	5
DIM	6	MER	6	VEN	6	LUN	6	MER	6	SAM	6
LUN	7	JEU	7	SAM	7	MAR	7	JEU	7	DIM	7
MAR	8	VEN	8	DIM	8	MER	8	VEN	8	LUN	8
MER	9	SAM	9	LUN	9	JEU	9	SAM	9	MAR	9
JEU	10	DIM	10	MAR	10	VEN	10	DIM	10	MER	10
VEN	11	LUN	11	MER	11	SAM	11	LUN	11	JEU	11
SAM	12	MAR	12	JEU	12	DIM	12	MAR	12	VEN	12
DIM	13	MER	13	VEN	13	LUN	13	MER	13	SAM	13
LUN	14	JEU	14	SAM	14	MAR	14	JEU	14	DIM	14
MAR	15	VEN	15	DIM	15	MER	15	VEN	15	LUN	15
MER	16	SAM	16	LUN	16	JEU	16	SAM	16	MAR	16
JEU	17	DIM	17	MAR	17	VEN	17	DIM	17	MER	17
VEN	18	LUN	18	MER	18	SAM	18	LUN	18	JEU	18
SAM	19	MAR	19	JEU	19	DIM	19	MAR	19	VEN	19
DIM	20	MER	20	VEN	20	LUN	20	MER	20	SAM	20
LUN	21	JEU	21	SAM	21	MAR	21	JEU	21	DIM	21
MAR	22	VEN	22	DIM	22	MER	22	VEN	22	LUN	22
MER	23	SAM	23	LUN	23	JEU	23	SAM	23	MAR	23
JEU	24	DIM	24	MAR	24	VEN	24	DIM	24	MER	24
VEN	25	LUN	25	MER	25	SAM	25	LUN	25	JEU	25
SAM	26	MAR	26	JEU	26	DIM	26	MAR	26	VEN	26
DIM	27	MER	27	VEN	27	LUN	27	MER	27	SAM	27
LUN	28	JEU	28	SAM	28	MAR	28	JEU	28	DIM	28
MAR	29	VEN	29	DIM	29	MER	29	VEN	29	LUN	29
MER	30	SAM	30	LUN	30	JEU	30	SAM	30	MAR	30
JEU	31			MAR	31			DIM	31	MER.	31

PROJET

PROJET

PFMP

PFMP

PFMP

PROJET

PROJET

PROJET

PROJET

EDT 3RICS

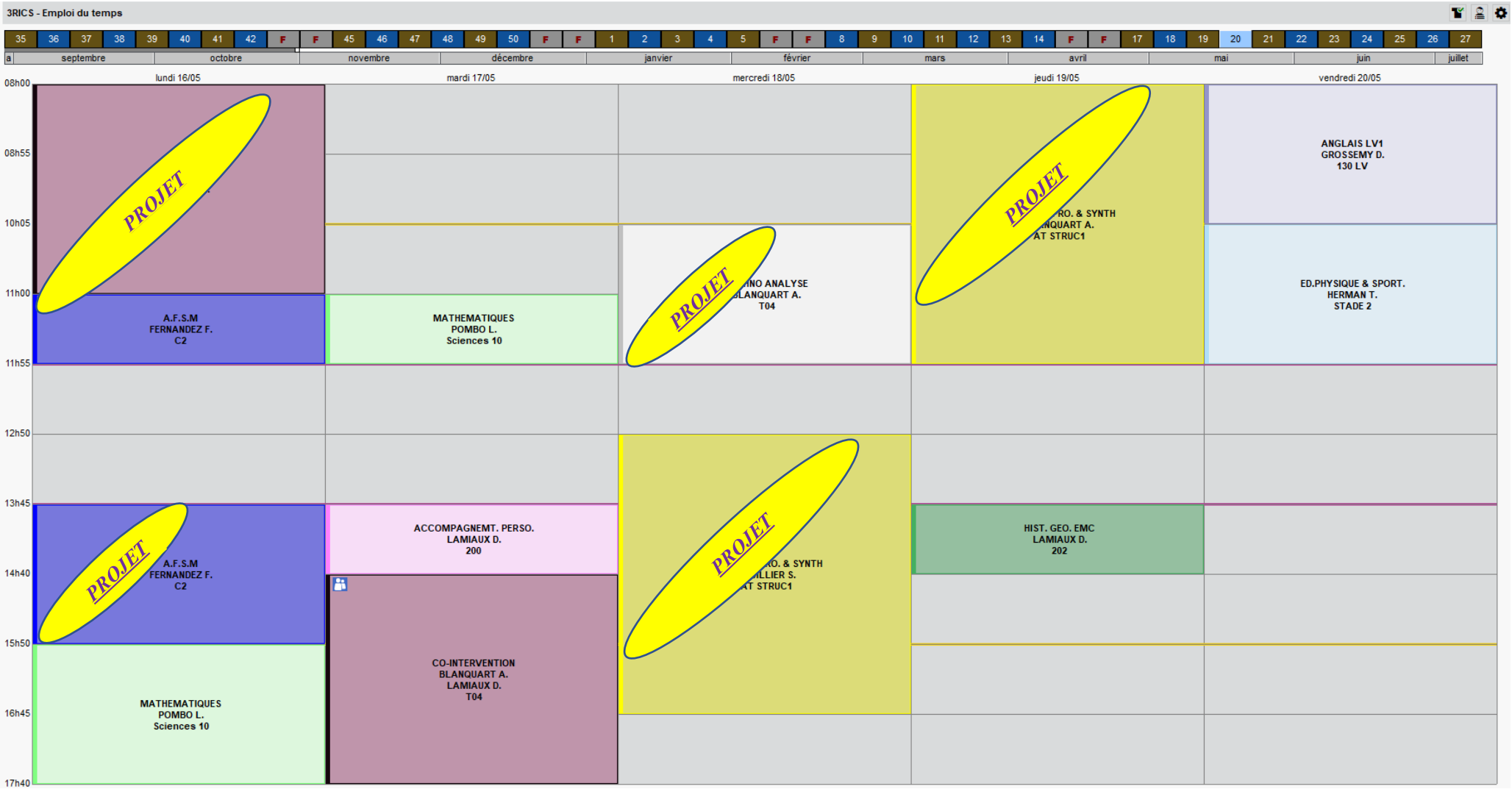
3RICS - Emploi du temps
35 36 37 38 39 40 41 42 F F 45 46 47 48 49 50 F F 1 2 3 4 5 F F 8 9 10 11 12 13 14 F F 17 18 19 20 21 22 23 24 25 26 27
a septembre octobre novembre décembre janvier février mars avril mai juin juillet
lundi 16/05
mardi 17/05
mercredi 18/05
jeudi 19/05
vendredi 20/05
08h00
08h55
10h05
11h00
11h55
12h50
13h45
14h40
15h50
16h45
17h40
PROJET
A.F.S.M
FERNANDEZ F.
C2
MATHEMATIQUES
POMBO L.
Sciences 10
ANGLAIS LV1
GROSSEMY D.
130 LV
ED.PHYSIQUE & SPORT.
HERMAN T.
STADE 2
ACCOMPAGNEMT. PERSO.
LAMIAUX D.
200
CO-INTERVENTION
BLANQUART A.
LAMIAUX D.
T04
HIST. GEO. EMC
LAMIAUX D.
202

REGLEMENTATION CONCERNANT LA MANUTENTION MANUELLE

Le code du travail indique qu'il faut :

> privilégier la manutention mécanique
> limiter les charges :

• en fonction du sexe et de l'âge

Hommes		Femmes	
16 à 17 ans	A partir de 18 ans	16 à 17 ans	A partir de 18 ans
20 kg	55 kg	10 kg	25 kg

De plus, le transport sur diable est interdit au personnel de moins de 18 ans et aux femmes enceintes. Pour les femmes, il est limité à une charge de 40 kg, poids du diable compris.

• le personnel ne peut être admis à porter de façon habituelle des charges supérieures à 55 kg qu'à condition d'avoir été reconnu apte par le médecin de prévention, sans que ces charges puissent être supérieures à 105 kg

> former le personnel au déplacement des charges (gestes et postures)
> mettre à disposition du personnel des équipements de protection individuelle appropriés

La norme AFNOR NFX 35-109 est plus restrictive que la réglementation en ce qui concerne les limites acceptables de port manuel de charge. Elle tient compte des critères de masse transportée, du soulèvement, de la fréquence du transport, de la distance parcourue, de l'âge et du sexe.

Les limites recommandées pour le port occasionnel de charges sont :

Hommes			Femmes		
15 à 18 ans	18 à 45 ans	45 à 65 ans	15 à 18 ans	18 à 45 ans	45 à 65 ans
15 kg	30 kg	25 kg	12kg	15 kg	12 kg

Dans le cas de port répétitif de charges, les limites recommandées sont plus basses.

Article R. 4541-7
L'employeur veille à ce que les travailleurs reçoivent des indications estimatives et, chaque fois que possible, des informations précises sur le poids de la charge et sur la position de son centre de gravité ou de son côté le plus lourd lorsque la charge est placée de façon excentrée dans un emballage.